schwöller

Plissee & Wabenplissee | Messanleitung für alle Montagevarianten

Typenübersicht

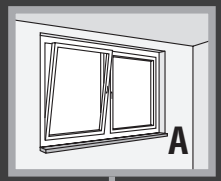

Senkrecht- und Drehkippfenster/-türen

Bediengriff

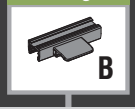

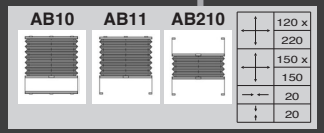

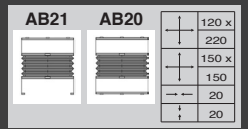

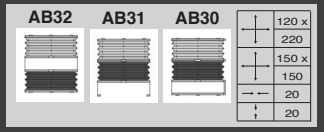

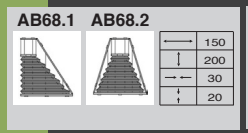

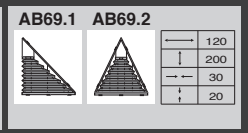

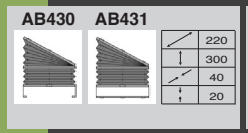

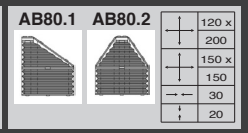

Schnurzug

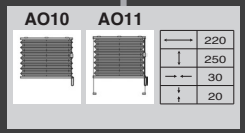

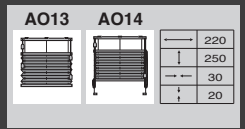

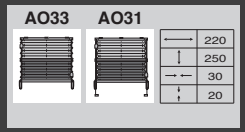

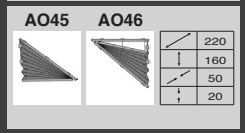

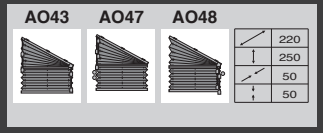

Kettenzug

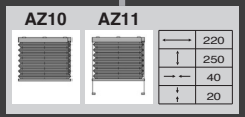

Federzug

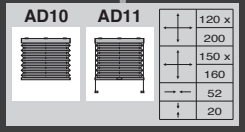

E-Motor

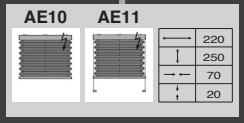

feststehend

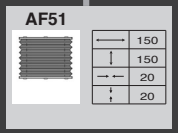

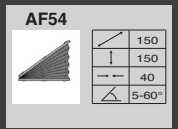

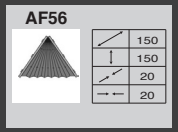

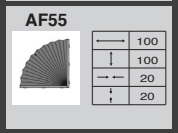

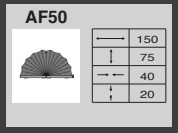

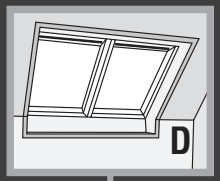

Dachflächenfenster

Bediengriff

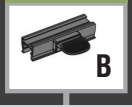

DB10	**DB11**		
		↔	150
		↕	150
		→ ←	20
		↓	20
DB20	**DB30**		
		↔	150
		↕	150
		→ ←	20
		↓	20
DB10SF	**DB11SF**		
		↔	150
		↕	150
		→ ←	20
		↓	20
DB210SF	**DB30SF**		
		↔	150
		↕	150
		→ ←	20
		↓	20

mit seitl. Führungsschiene

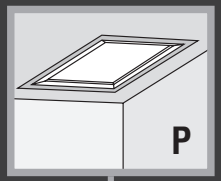

Plafondfenster und Wintergarten

Bediengriff

PB10	**PB210**		
		↔	150
		↕	400
		→ ←	30
		↓	20
PB68.1	**PB68.2**		
		↔	150
		↕	200
		→ ←	30
		↓	20
PB69.1	**PB69.2**		
		↔	120
		↕	200
		→ ←	30
		↓	20
PB430			
		↗	220
		↕	300
		↗	40
		↓	30
PB80.1	**PB80.2**		
		↔	120 x 200
		↕	150 x 150
		→ ←	30
		↓	30

Kurbel

PR10.0	**PR10.1**		
		↔	150
		↕	400
		→ ←	25
		↓	20

E-Motor

PE10.0	**PE10.1**		
		↔	150
		↕	400
		→ ←	40
		↓	20

XP....–Art.-Nr. für Plissee-Ausführung
XD....–Art.-Nr. für Wabenplissee-Ausführung

Schienenfarben

9 verschiedene Profilfarben stehen ohne Mehrpreis zur Auswahl.
Standardschienenfarbe ist RAL 9016 verkehrsweiß.
Die Kunststoffteile werden farblich der Schiene angepasst.

D Montage in der Glasleiste

Montage am Fenster

Hinweis

Nur möglich, wenn die Tiefe der Glasleiste mindestens 20 mm beträgt.

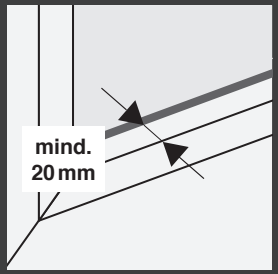

Beschreibung

Je nach Plisseeausführung wird die Schiene mit einem Clip (1) bzw. die Spannschuhe mit der Spannschuhbefestigung (2) in der Glasleiste fixiert!

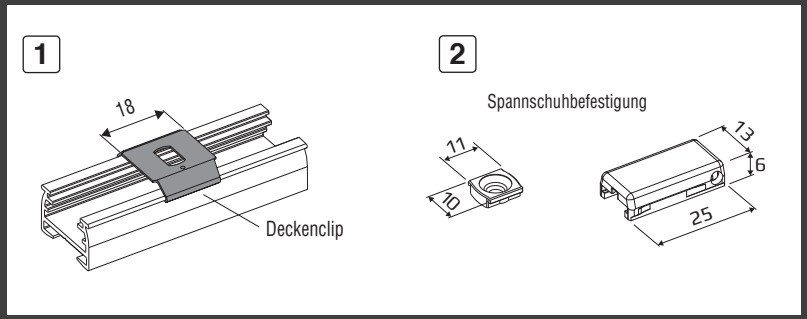

Hinweis zum Ausmessen

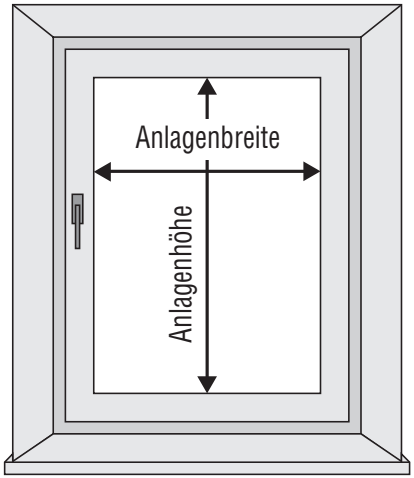

Breite:
Messen Sie die Breite der Glasleiste und ziehen Sie von diesem Maß 2 mm ab. Dies ist die Fertige Anlagenbreite.

Höhe:
Messen Sie die Höhe der Glasleiste. Dies ist die Fertige Anlagenhöhe.

J Montage in schmaler Glasleiste (nur für Ausführung XPAB210/XDAB210)

Montage am Fenster

Hinweis

Nur möglich, wenn die Tiefe der Glasleiste mindestens 10 mm beträgt.

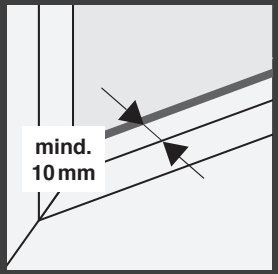

Beschreibung

Das Lager für schmale Glasleiste wird links oben und unten bzw. rechts oben und unten in der Glasleiste fixiert (1).
Die Spannschuhbefestigung wird auf dieses Lager aufgeschoben (2).

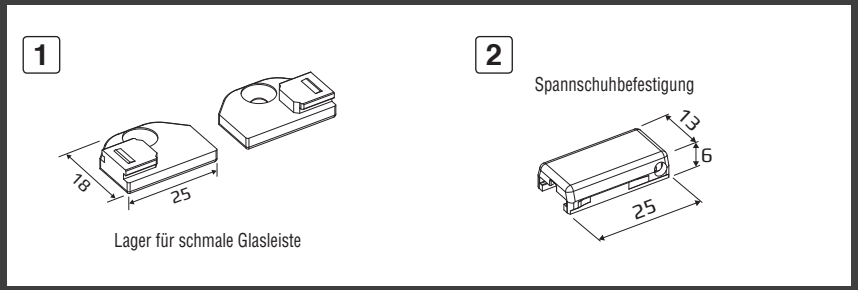

Hinweis zum Ausmessen

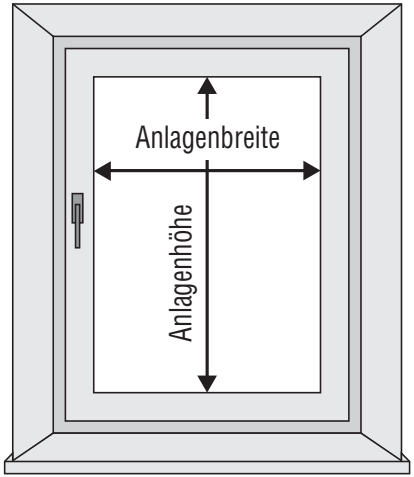

Breite:
Messen Sie die Breite der Glasleiste und ziehen Sie von diesem Maß 2 mm ab. Dies ist die Fertige Anlagenbreite.

Höhe:
Messen Sie die Höhe der Glasleiste. Dies ist die Fertige Anlagenhöhe.

K Montage in runder Glasleiste (nur für Ausführung XPAB210/XDAB210)

Montage am Fenster

Hinweis

Nur bei runden Glasleisten möglich.

Beschreibung

Der Spannschuhhalter für die runde Glasleiste wird links oben und unten bzw. rechts oben und unten auf der runden Glasleiste fixiert (1).
Die Spannschuhbefestigung wird auf dieses Lager aufgeschoben (2).

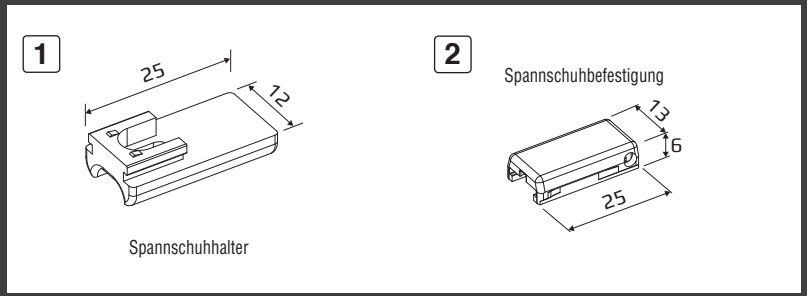

Hinweis zum Ausmessen

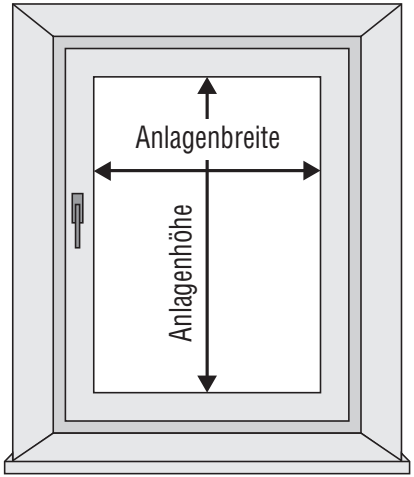

Breite:
Messen Sie die Breite der Glasleiste und ziehen Sie von diesem Maß 2 mm ab. Dies ist die Fertige Anlagenbreite.

Höhe:
Messen Sie die Höhe der Glasleiste. Dies ist die Fertige Anlagenhöhe.

C Montage am Fenster-/Türrahmen

Montage am Fenster

Hinweis

Bitte beachten, dass das Plissee bei dieser Montagevariante um 2,5 cm über den Rahmen vorsteht. Beim Öffnen des Fensters können die Schienen bzw. die Träger ggf. an der Wand / Sturz anstehen!

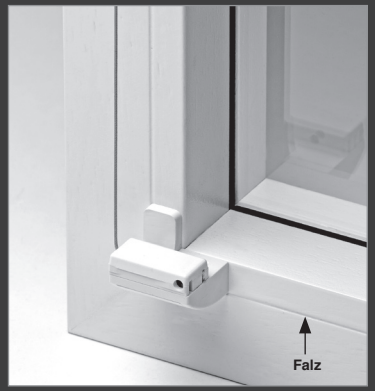

Beschreibung

Je nach Plisseeausführung werden am Rahmen Träger gesetzt, auf denen die Schiene (1) bzw. die Spannschuhe (2) fixiert werden.

1 **für Anlagen mit Schiene**

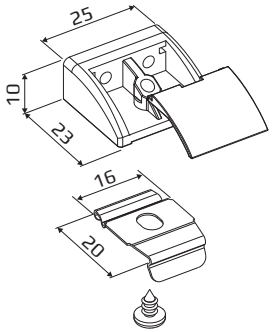

2 **für Anlagen mit Spannschuh**

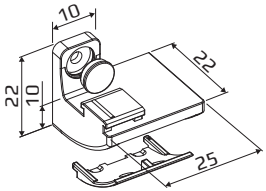

Hinweis zum Ausmessen

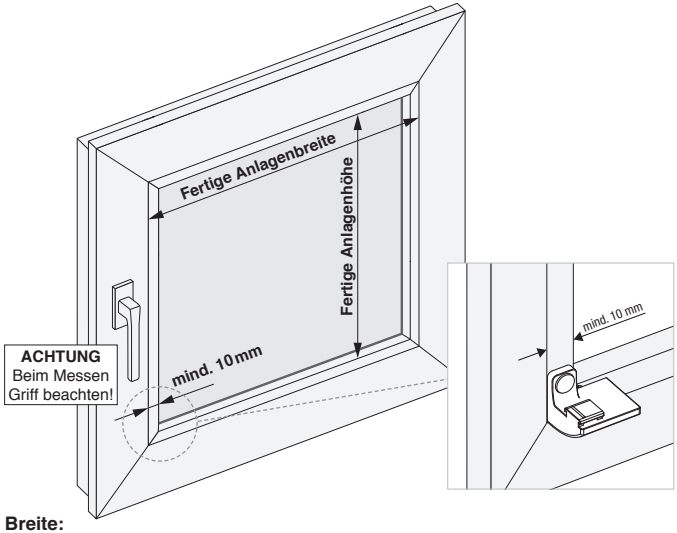

Breite:
Wenn der Rahmen einen Falz hat, messen Sie bitte vom linken Falz bis zum rechten. Dies ist die Fertige Anlagenbreite.
Bei Ausführung mit Spannschuhen oben und/oder unten, achten Sie bitte darauf, dass von der Kante bis zum Falz mind. 10 mm Platz ist, da ansonsten der Rahmenträger für die Spannschuhe nicht befestigt werden kann. Bei Ausführung mit Schiene oben und/oder unten, kann dieser Abstand auch weniger als 10 mm betragen.
Sollten die 10 mm links und rechts nicht gegeben sein, müssen nach der Glasleiste pro Seite 10 mm dazugemessen werden.
Achten Sie in der Breite aber unbedingt auf den Fenstergriff. Das Plissee muss in der kompletten Breite von oben nach unten komplett gerade durchlaufen können, ohne am Griff anzustoßen.

Höhe:
Messen Sie vom oberen Falz bis zum unteren Falz und ziehen Sie von diesem Maß 2 cm ab. Dies ist die Fertige Anlagenhöhe.

L Klemmträger für Montage am Rahmen (nur für Ausführung XPAB210/XDAB210)

Montage am Fenster

Hinweis

Nur möglich, wenn der Klemmbereich am Fensterflügel entweder 7 bis 15 mm oder 15 bis 24 mm beträgt.
Bei Alufenster bitte auf Klemmbereich achten.

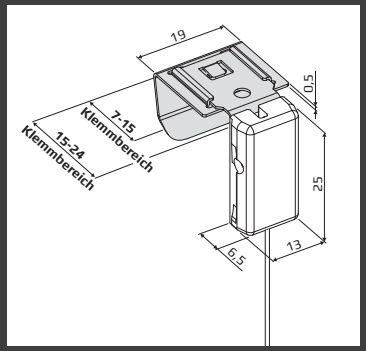

Beschreibung

Einfache und schnelle Klemmbefestigung auf dem Fensterrahmen ohne bohren, ohne kleben. Keine Beschädigung der Fensterdichtung.
Der Plisseeklemmträger wird links oben und unten bzw. rechts oben und unten am Fensterflügel fixiert (1).
Die Spannschuhbefestigung (2) wird auf diesen Klemmträger aufgeschoben.

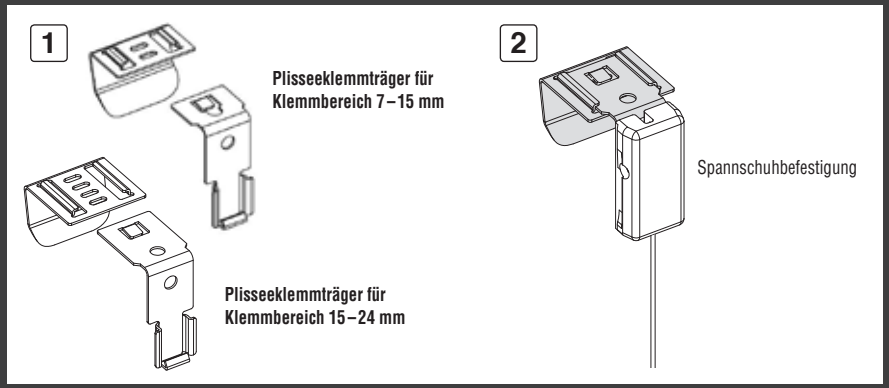

Hinweis zum Ausmessen

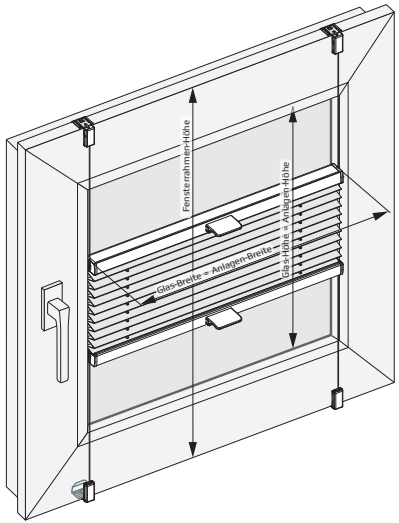

Breite:
Messen Sie die Glasbreite. Dies ist die Fertige Anlagenbreite.

Höhe:
Messen Sie die Glashöhe. Dies ist die Fertige Anlagenhöhe. Zusätzlich wird noch das Maß der Fensterrahmenhöhe benötigt. Bitte geben Sie auch diese Höhe bei der Bestellung an.

M Klebeträger für Montage in der Glasleiste (nur für Ausführung XPAB210 / XDAB210)

Montage am Fenster

Hinweis

Nur möglich, wenn die Tiefe der Glasleiste mindestens 13 mm beträgt.

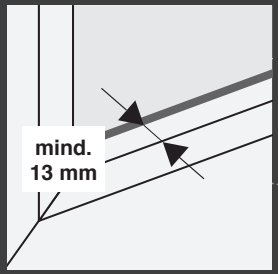

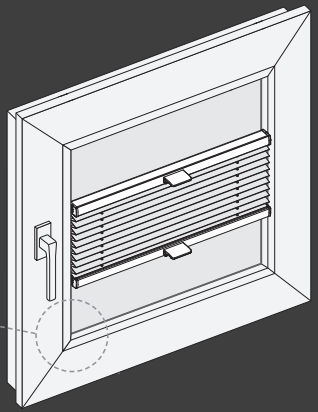

Nur für Kunststofffensterrahmen geeignet.
Gewölbte, unebene oder raue Flächen verringern die Klebekraft.

Hinweis zum Ausmessen

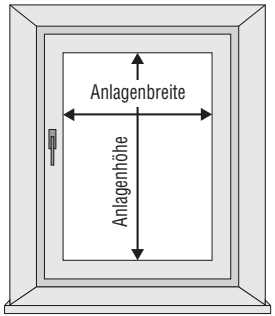

Breite:
Messen Sie die Breite der Glasleiste und ziehen Sie von diesem Maß 2 mm ab. Dies ist die Fertige Anlagenbreite.

Höhe:
Messen Sie die Höhe der Glasleiste. Dies ist die Fertige Anlagenhöhe.

Beschreibung

Bitte reinigen Sie mit dem mitgelieferten Reinigungstuch die 4 Flächen am Fenster an den Stellen, an denen die Klebeträger angebracht werden. Die Universalklebeplatte (1) wird links oben und unten sowie rechts oben und unten in der Glasleiste fixiert!

Die Spannschuh-befestigungshalter (2) werden in diese Universal-klebeplatte geschraubt und die Spannschuhabdeckkappe darauf aufgeschoben (3).

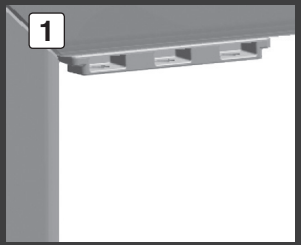

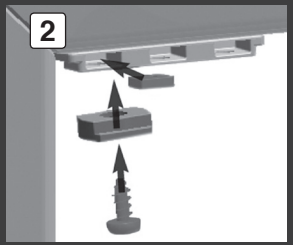

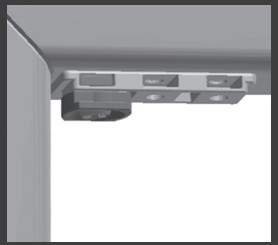

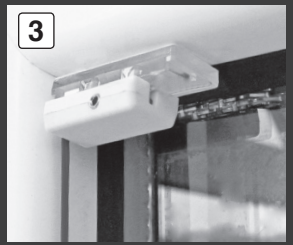

N Klebeleiste für Montage in der Glasleiste

Montage am Fenster

Hinweis

Klebeleiste ist in weiß und grau lieferbar. Bitte bei der Bestellung angeben.

Beschreibung

Die Halter für die Klebeleiste werden links und rechts, sowie unten und oben auf die Klebeleiste aufgesteckt (Bitte auf rechte und linke Halter achten).
Das Fensterglas, auf dem die Klebeleiste aufgeklebt wird, bitte fettfrei machen. Jetzt kann der Winkel vom Halter der Glasleistenschräge angepasst und fixiert werden.
Danach die Klebeleiste links und rechts außen am Fensterglas aufkleben.
Zum Schluss das Plissee einhängen.

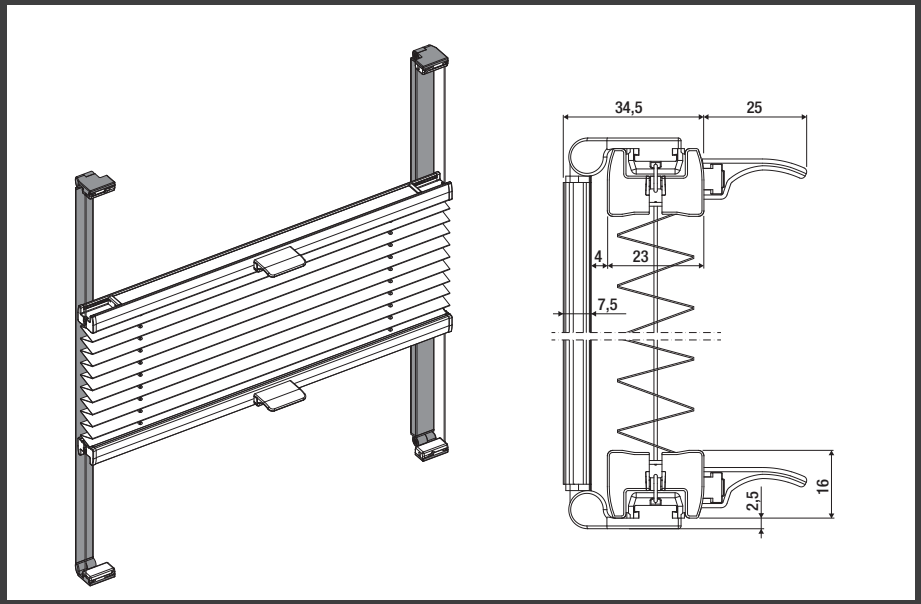

Hinweis zum Ausmessen

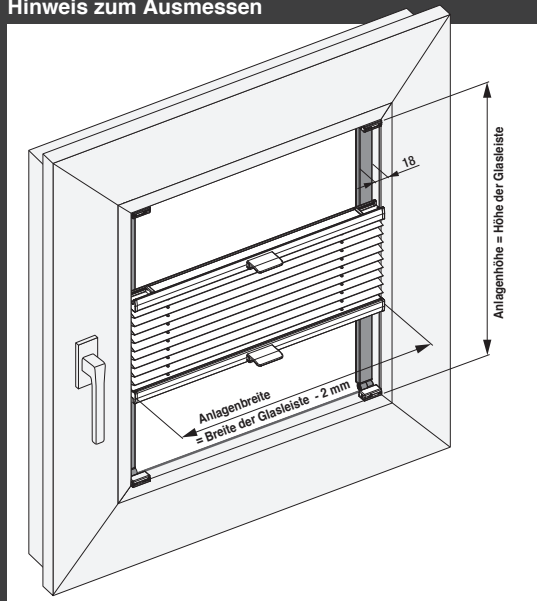

Breite:
Messen Sie die Breite der Glasleiste und ziehen Sie von diesem Maß 2 mm ab. Dies ist die Fertige Anlagenbreite.

Höhe:
Messen Sie die Höhe der Glasleiste. Dies ist die Fertige Anlagenhöhe.

G Montage mit Klemmträger für Glasleistenmontage

Montage am Fenster

Hinweis

Diese Variante ist für alle Standard-Plisseeausführungen mit Bedienung Griff oder Schnurzug geeignet (Schienen und Spannschuhe).

Beschreibung

Die Träger werden am Fensterflügel eingeklemmt (1 + 2).
Darauf wird je nach Plissee-Ausführung der Spannschuhhalter oder der Clip angebracht (3).
Danach wird die Schiene oder die Spannschuhabdeckung darauf befestigt!

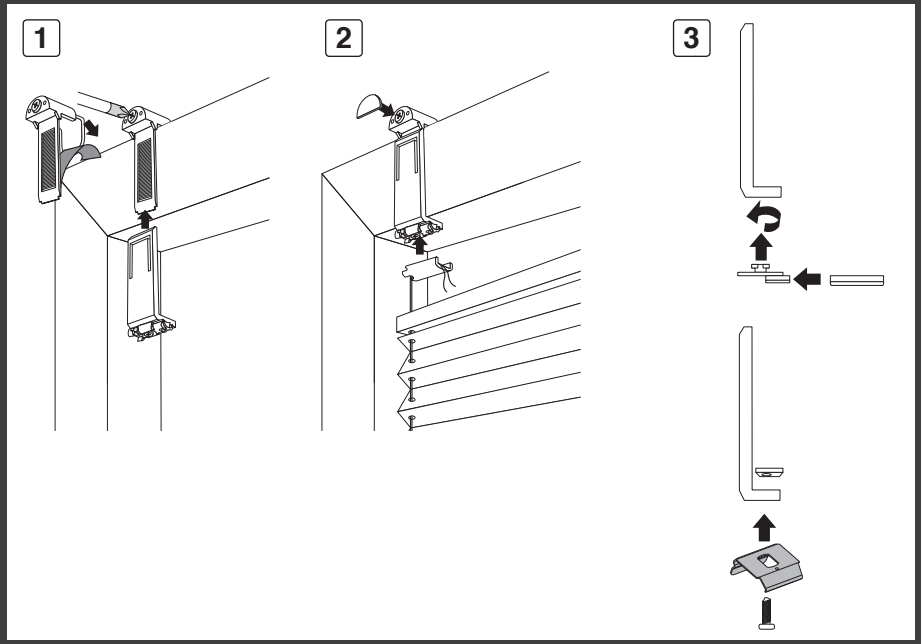

Hinweis zum Ausmessen

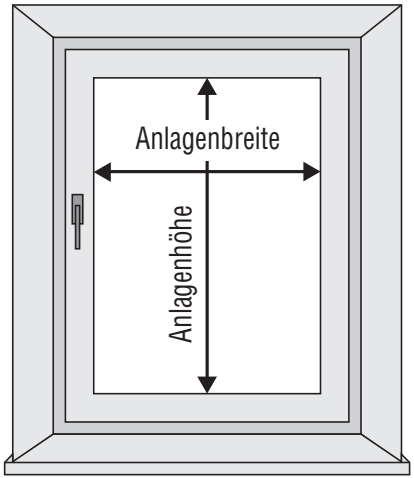

Breite:
Messen Sie die Breite der Glasleiste und ziehen Sie von diesem Maß 2 mm ab. Dies ist die Fertige Anlagenbreite.

Höhe:
Messen Sie die Höhe der Glasleiste. Dies ist die Fertige Anlagenhöhe.

F Montage mit Klemmträger für Rahmenmontage

Montage am Fenster

Hinweis

Diese Variante ist für alle Standard-Plisseeausführungen geeignet (Schienen und Spannschuhe).

Bitte beachten Sie, dass das Plissee bei dieser Montagevariante um ca. 40 mm über den Rahmen vorsteht. Beim Öffnen des Fensters können die Schienen bzw. der Träger ggf. an der Wand / Sturz anstoßen!

Beschreibung

Die Träger werden am Fensterflügel eingeklemmt.
Darauf wird je nach Plissee-Ausführung der Spannschuhhalter oder der Clip angebracht.
Danach wird die Schiene oder die Spannschuhabdeckung darauf befestigt.

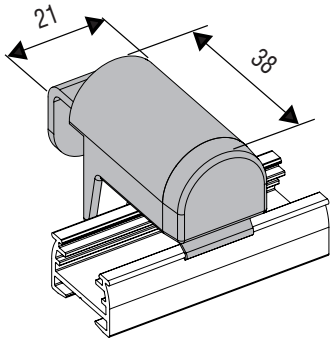

Seitenansicht:

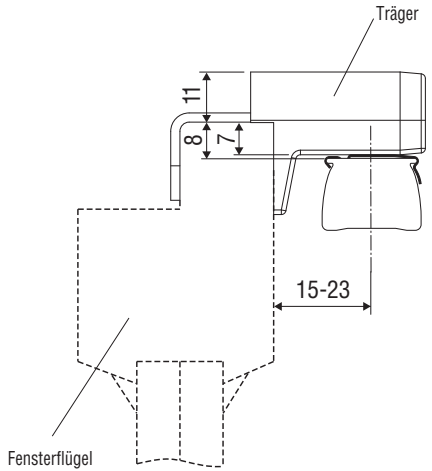

Hinweis zum Ausmessen

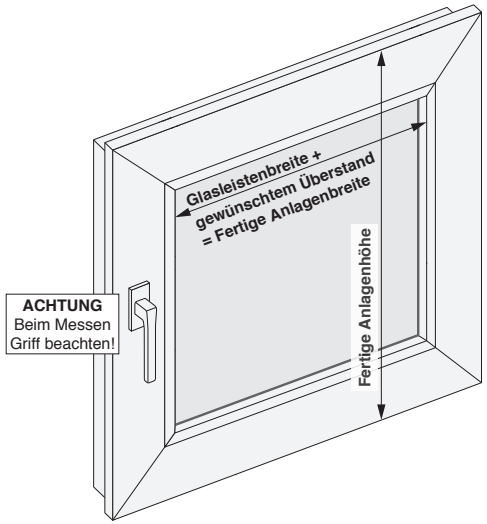

Breite:
Messen Sie die Glasbreite und geben Sie links und rechts den gewünschten Überstand bekannt.
Dies ist die Fertige Anlagenbreite.
Achtung: Fenstergriff beachten!

Höhe:
Messen Sie die Fensterrahmenhöhe.
Dies ist die Fertige Anlagenhöhe.

A Montage in der Laibung

Montage in der Nische

Beschreibung

Je nach Plisseeausführung wird die Schiene mit einem Clip (1) bzw. die Spannschuhe mit der Spannschuhbefestigung (2) oben in der Nische fixiert.
Bitte beachten Sie, dass bei verspannten Anlagen auch unten (Boden oder Fensterbank) die Clips bzw. Spannschnurbefestigung angebracht werden müssen.

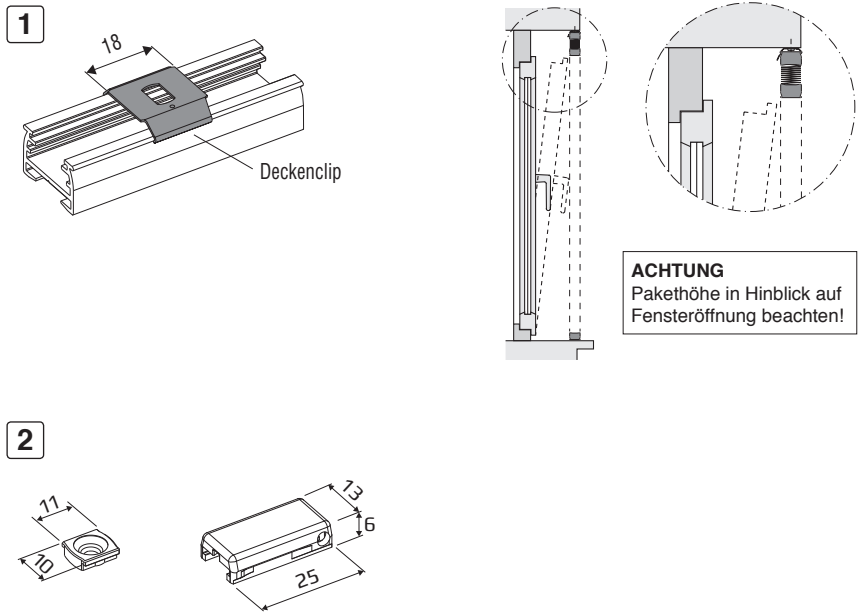

Hinweis zum Ausmessen

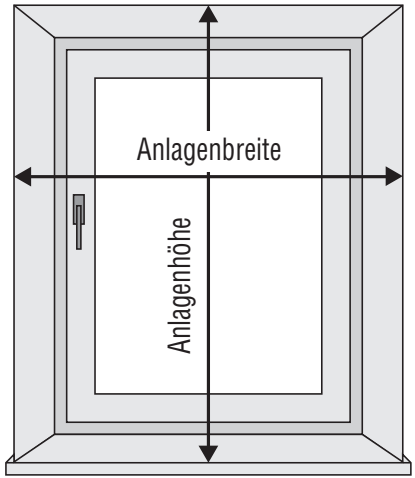

Breite:
Messen Sie die Breite der Nische (oben, unten und mittig) und ziehen Sie vom kleinst gemessenen Maß 10 mm ab. Dies ist die Fertige Anlagenbreite.

Höhe:
Messen Sie die Höhe (von Nische oben bis Fensterbank oder Boden) an drei verschiedenen Stellen (links, mittig und rechts) und ziehen Sie vom kleinst gemessenen Maß 10 mm ab.
Dies ist die Fertige Anlagenhöhe.

B Montage an der Wand

Montage an der Wand

Beschreibung

Je nach Plisseeausführung wird der Befestigungswinkel an der Wand befestigt (bei verspannten Anlagen auch unten).

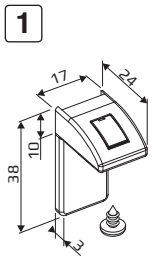

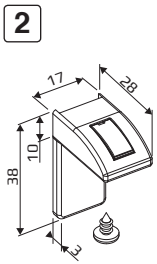

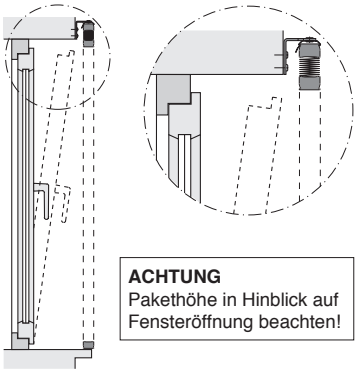

ACHTUNG
Pakethöhe in Hinblick auf Fensteröffnung beachten!

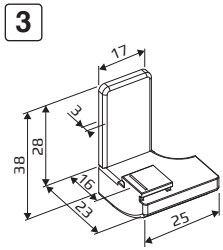

1 **mit 20er Clip für Griff- und Schnurzugschiene**

2 **mit 27er Clip für Kettenzug- und Motorschiene**

3 **für Spannschuh (für verspannte Anlagen mit Spannschuh)**

Hinweis zum Ausmessen

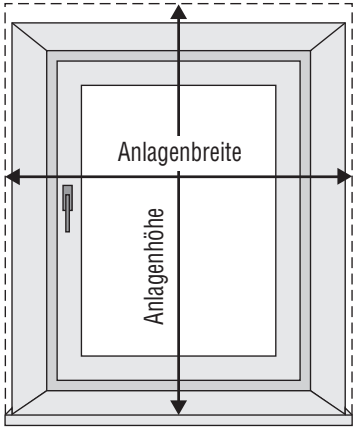

Breite:
Messen Sie die Breite der Nische (oben, unten und mittig) und geben Sie zum größt gemessenen Maß pro Seite 50 mm dazu.
Dies ist die Fertige Anlagenbreite.

Höhe:
Messen Sie die Höhe (von Nische oben bis Fensterbank oder Boden) an drei verschiedenen Stellen (links, mittig und rechts) und geben Sie zum größt gemessenen Maß den gewünschten Überstand für oben dazu (siehe dazu die Pakethöhe je nach Ausführungstyp).
Dies ist die Fertige Anlagenhöhe.

schwöller

schwöller – Fachhändler:

Für eine Reihe von Plissee- und Wabenplisseeausführungen sind auf dem **schwöller** youtube-Channel anschauliche Ausmess- und Montagevideos verfügbar. Einfach den QR-Code einscannen und das gewünschte Video auswählen.

Sämtliche Videos sind auch auf der Homepage zu finden unter: **www.schwoeller.at/videos**

www.schwoeller.at

02 / 2017